805 *Netzliege*

Besendahl
NATURNAHE SPIELGERÄTE
HOLZ KONSTRUKTIV

- Maße Netzfläche ca. B 160 x T 100 cm
- Sitzhöhe ca. 35/40 cm
- Höhe gesamt ca. 90 cm über Fläche
- 4 Pfosten leicht gespreizt
- 1 Herkules-Netz ø 16 mm

Material:

- Pfosten Robinie entsplintet/geschliffen ø ca. 14/16
- Sitznetz Herkules ø 16 mm - MW ca. 12,5 x 12,5 cm an den Ecken mit Edelstahlketten
- 4 Edelstahl-Kettenhalter
- Mögliche Netz-Farben: Blau-Rot-Maisgelb-Grün-Schwarz-Natur

Alternativ-Produkte:

800 Netzbank, 801 2er-Netzbank, 803 3er-Netzbank, 804 4er-Netzbank,
805 Netzliege

***INFO: im Sinne der EN DIN 1177, sollten Netzliegen auf naturgewachsenem Boden stehen.*
Wir betrachten Netzliegen als Sitzmöbel und nicht als Spielgerät.
Bitte klären Sie das im Einzelfall mit Ihrem zertifiziertem Spielplatzprüfer.

1-99 Jahre

**Höchste Fallhöhe ca. 80 cm

Rasen, Holz Hackschnitzel, Sand, Kies, Synth.

Schwerstes Element 30 kg

2 AK ca. 1,5 Std. + Technik, ohne Erdarbeiten

4 Stk. **L** 40 x **B** 40 x **T** 50 cm

ca. 0,35 cbm Beton

21,02 m²

5 Elemente

Manuell

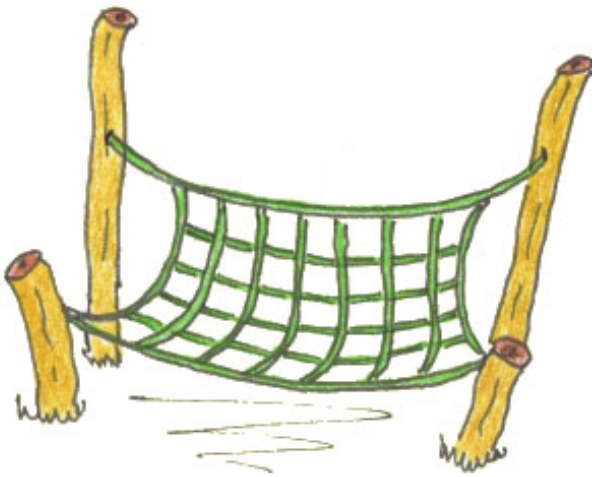

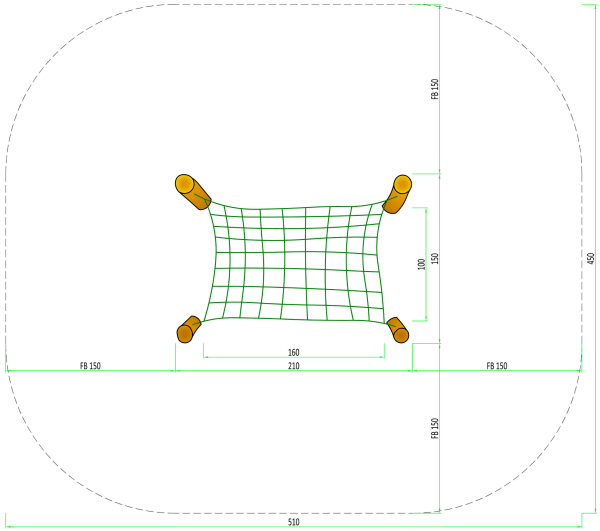

Foto, Ausführung und Farbgestaltung als Leitmotiv. Stand: 2021

Besendahl Naturnahe Spielgeräte GmbH & Co. KG
Blankeneser Bahnhofstraße 60 · 22587 Hamburg · T +49 (0)40 986 77 574 · info@besendahl.com · www.besendahl.com

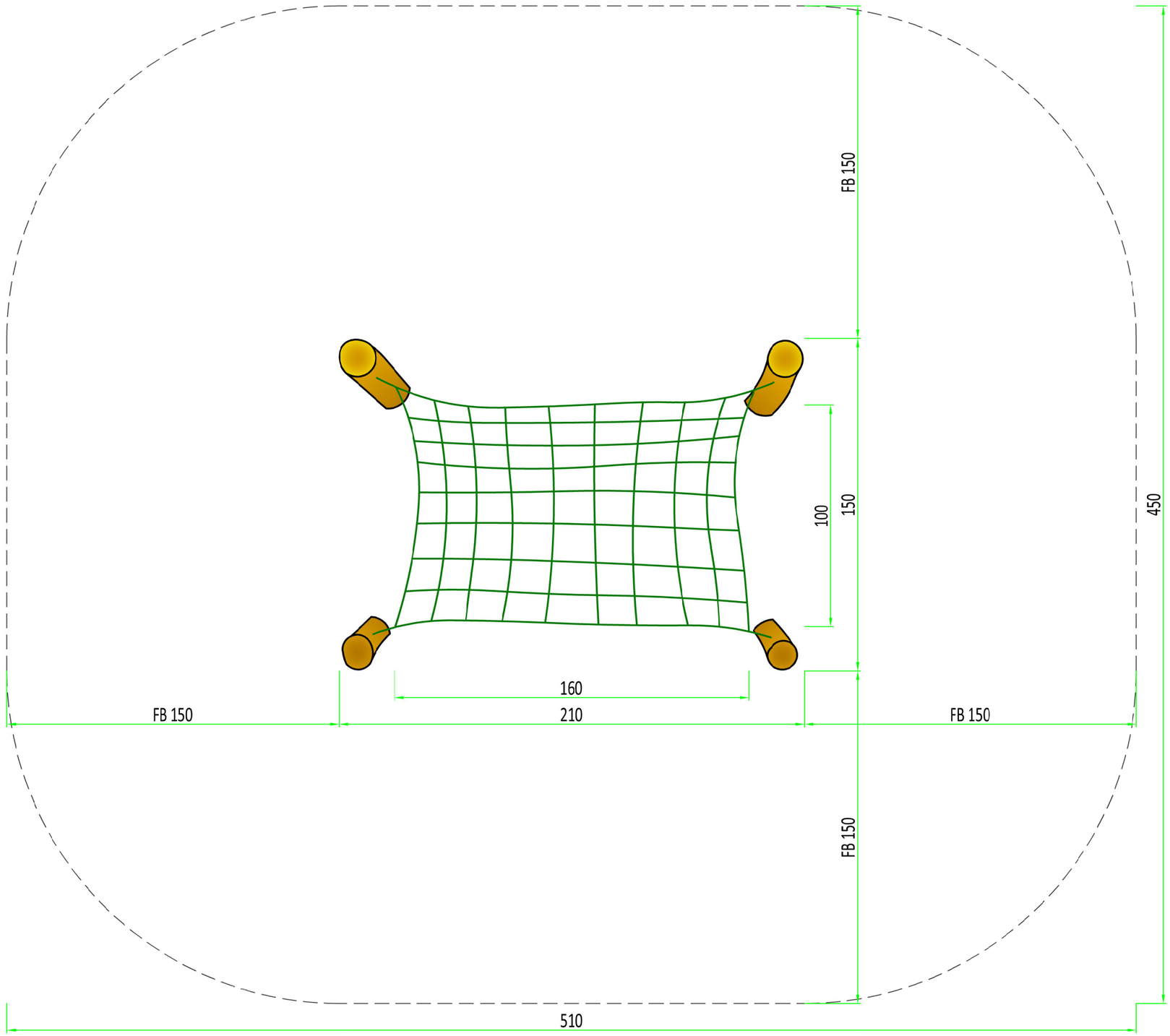

Besendahl
NATURNAHE SPIELGERÄTE
HOLZ KONSTRUKTIV

Netzfliege

Maßstab: 1:20
Papierformat: DIN A3
Maßeinheit: Zentimeter
Maße bauartbedingt gerundet

Fallbereich (FB):
Fläche = 21,02 m²

Fallschutz:
Rasen
alternativ:
Hackschnitzel, Rindenmulch, Sand, Kies, Synthetisches Fallschutzmaterial

Besendahl
Naturnahe Spielgeräte
GmbH & Co. KG
Blankeneser Bahnhofstraße 60
22587 Hamburg
T +49 (0)40 986 77 574
info@besendahl.com
www.besendahl.com