106 U3-Nestschaukel *Möwe*

Besendahl
NATURNAHE SPIELGERÄTE
HOLZ KONSTRUKTIV

- 2 Robinie Gabel-Rundhölzer ø ca. 18/20 cm
- Maße H 200 cm x B ca. 310 cm
- Abhänglänge Nestkorb 130 cm
- Höhe gesamt ca. 270 cm über Fläche (inkl. Skulptur Möwe)
- Skulptur *Möwe*
- 1 Nestkorb ø 90 cm mit Kunststoffgliedermatte
- 2 Edelstahl-Kardangelenke inkl. Sicherungsbolzen

Material:

- Robinie Gabel-Rundhölzer entsplintet/geschliffen ø ca. 18/20 cm
- Querträger Robinie entsplintet/geschliffen ø ca. 16 cm
- Nestkorb ø 90 cm mit Kunststoffgliedermatte, mögliche Farben Grün-Blau-Schwarz-Rot-Hanffarben
- Edelstahl-Kardangelenke inkl. Sicherungsbolzen
- *Lasur auf Wunsch*

Alternativ-Produkte:

105 U3-Nestwiege, 106 U3-Nestschaukel Möwe, 107 U3-Nestschaukel-Kombi, 400 Nestschaukel MIDI, 403 Einfachschaukel, 404 Doppelschaukel, 404.02 Doppelschaukel-Kombi-Nestschaukel, 404.04 Dreifach-Schaukelanlage, 405 Nestschaukel-Netzkorb, 406 Nestschaukel-Lamellenkorb, 409 Doppelschaukel-Zwiesel, 410.06 Sechsfach-Kontaktschaukel, 410.07 Dreifach-Kontaktschaukel, 411 Nestschaukel-Einfach, 419 U3-Bauchschaukel-Flora, 429 Urwaldschwinger, 430 Tampen-Partnerschaukel

1-4 Jahre

Fallhöhe 120 cm

Rasen, Holz Hackschnitzel, Sand, Kies, Synth.

Schwerstes Element 100 kg

2 AK ca. 2,5 Std., ohne Erdarbeiten

2 Stk. **L** 70 x **B** 70 x **T** 100 cm

ca. 1,0 cbm Beton

15,90 m²

4 Elemente

Entladung, Fördergerät mit Palettengabel

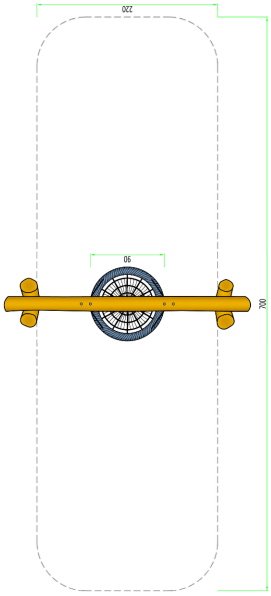

Foto, Ausführung und Farbgestaltung als Leitmotiv. Stand: 2021

Besendahl Naturnahe Spielgeräte GmbH & Co. KG
Blankeneser Bahnhofstraße 60 · 22587 Hamburg · T +49 (0)40 986 77 574 · info@besendahl.com · www.besendahl.com

106 U3-Nestschaukel *Möwe*

Besendahl
NATURNAHE SPIELGERÄTE
HOLZ KONSTRUKTIV

Foto, Ausführung und Farbgestaltung als Leitmotiv. Stand: 2021

Besendahl Naturnahe Spielgeräte GmbH & Co. KG
Blankeneser Bahnhofstraße 60 · 22587 Hamburg · T +49 (0)40 986 77 574 · info@besendahl.com · www.besendahl.com

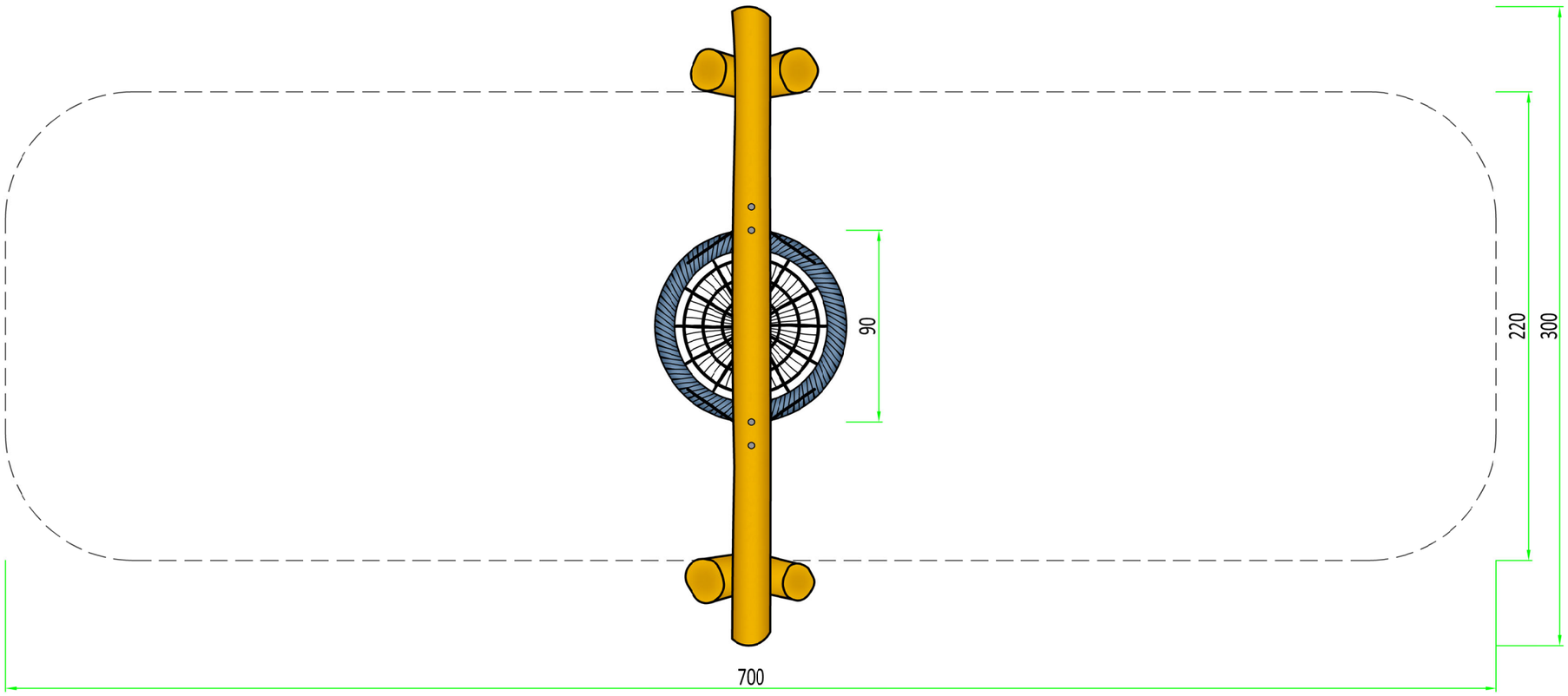

Besendahl
NATURNAHE SPIELGERÄTE
HOLZ KONSTRUKTIV

U3 Nestschaukel Möwe

Maßstab: 1:25
Papierformat: DIN A3
Maßeinheit: Zentimeter
Maße bauartbedingt gerundet

Fallbereich (FB):
Fläche = 15,09 m²

Fallschutz:
Hackschnitzel, Rindenmulch, Sand, Kies, Synthetisches Fallschutzmaterial

Besendahl
Naturnahe Spielgeräte
GmbH & Co. KG
Blankeneser Bahnhofstraße 60
22587 Hamburg
T +49 (0)40 986 77 574
info@besendahl.com
www.besendahl.com