111 - U3 Spielhaus *Sandig*

Besendahl
NATURNAHE SPIELGERÄTE
HOLZ KONSTRUKTIV

- Podestfläche ca. L 140 x B 120 cm
- Terrassenfläche ca. L 80 x 120 cm
- Höhe gesamt ca. 230 cm über Spielfläche
- Höhe Podest ca. 20 cm über Spielfläche
- Satteldach Dachüberstände mit unregelmäßigen Kantenverlauf, Frontseite abfallend, Dach mit leicht moosgrüner Farbgestaltung
- 4 Pfosten leicht gespreizt
- 3-seitig Wände
- 2 Fensteröffnungen und Rahmen, farblich abgesetzt
- Ein- und Ausgang konstruktiv dargestellt
- Vorgelagerte Terrasse mit 2 Sandschütten in unterschiedlicher Höhe
- Lasur auf dem Dach
- Applikation *Schornstein*

Material:

- Pfosten Robinie entsplintet/geschliffen ø ca. 14/16 cm
- Unterkonstruktion Robinie 60/120 mm
- Podestbretter Robinie 35 mm
- Wandbretter Robine 22 mm
- Dachbretter Lärche 22 mm
- Sandschütten Robinie massiv, geschnitzt

Alternativ-Ausführungen:
109 U3 Spielhaus Neßsand, 110 Spielhaus Möwe,
111 Spielhaus Sandig, 112 U3 Spielhaus Lütt-Hus,
113 U3 Spielhaus Luv, 117 Spielhaus Knusperhaus,
201 Spielhaus Mühlenberg, 203 Spielhaus Blüte,
204 Spielhaus Hexe, 206 U3 Spielhaus Pagensand,
208 Spielhaus Kolmar, 211 Spielhaus Holzhütte, 213 Spielhaus Forsthaus
215 Spielhaus Amper-Hexe, 215.01 Spielhaus Allermöhe

1 - 6 Jahre

Höchste Fallhöhe ca. 20 cm

Rasen, Holz Hackschnitzel, Sand, Kies, Synth.

Gr. Element ca. 360 kg

2 AK ca. 1,0 Std. + Technik, ohne Erdarbeiten

6 Stk. **L** 40 x **B** 40 x **T** 50 cm

ca. 0,2 cbm Beton

19,91 m²

2 Elemente

Entladung, Fördergerät mit Palettengabel

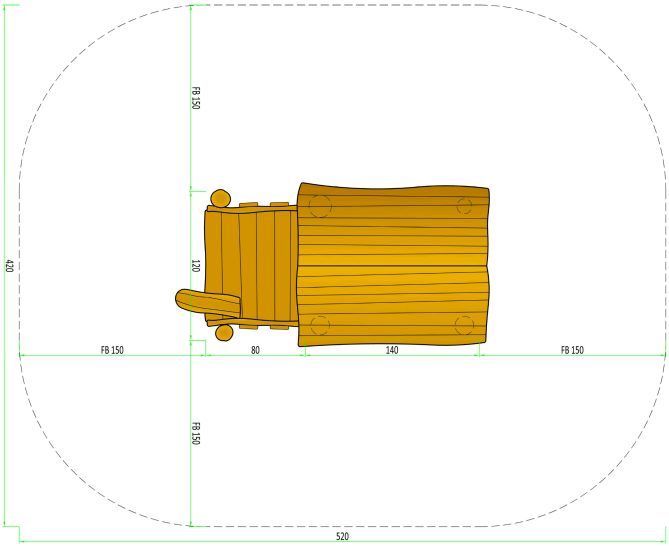

Foto, Ausführung und Farbgestaltung als Leitmotiv. Stand: 2021

Besendahl Naturnahe Spielgeräte GmbH & Co. KG
Blankeneser Bahnhofstraße 60 · 22587 Hamburg · T +49 (0)40 986 77 574 · info@besendahl.com · www.besendahl.com

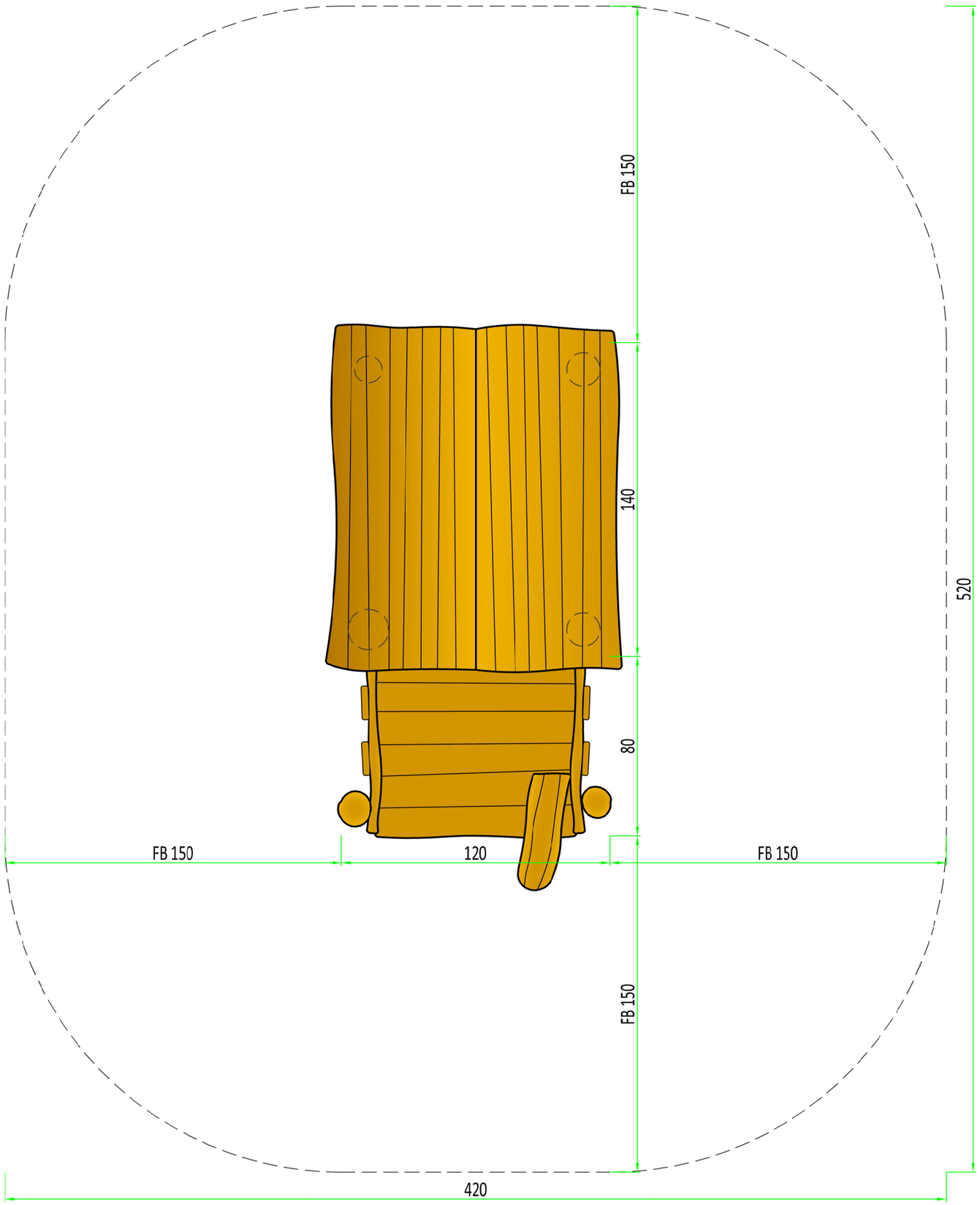

Besendahl
NATURNAHE SPIELGERÄTE
HOLZ KONSTRUKTIV

Spielhaus Sandig

Maßstab: 1:20
Papierformat: DIN A3
Maßeinheit: Zentimeter
Maße bauartbedingt gerundet

Fallbereich (FB):
Fläche = 19,91 m²

Fallschutz:
Rasen
alternativ:
Hackschnitzel, Rindenmulch, Sand, Kies, Synthetisches Fallschutzmaterial

Besendahl
Naturnahe Spielgeräte
GmbH & Co. KG
Blankeneser Bahnhofstraße 60
22587 Hamburg
T +49 (0)40 986 77 574
info@besendahl.com
www.besendahl.com