506 - Wald-Balancieranlage *Haseldorf*

- 2 Podeste ca. 80 x 80 cm - Höhen 50/60 cm
- 1 Podest Trapez ca. 70 x 70 cm - Höhe 50/60 cm
- 1 Sprossenanstieg + 1 Anstiegspoller
- 1 oben laufendes Halteseil
- 1 Robinie-Klotzstrang, aufgefädelte Klötze auf zwei Ketten
- 1 PP-Tampen ø 150 mm - L ca. 150 cm
- 1 Balancierbalken ca. L 150 cm
- Gesamtgröße ca. L 500 cm - Breite ca. 400 cm
- Höhe gesamt ca. 200 cm über Spielfläche

Material:

- Robinien-Palisaden entsplintet/geschliffen ø ca. 16/18 cm
- Podestbretter 35 mm geschliffen/gefast
- PP-Tampen ø 150 mm
- Robinie-Klotzstrang ø 200 mm - L ca. 150 cm + 2 Edelstahlketten
- Edelstahl-Kettenhalter
- oben laufende Halteseile Herkules ø 16 mm

Alternativ-Produkte:

500 Balancierstamm, 500.01 Balancierbalken mit Stahlstützen,
501 geplante Unordnung klein, 502 geplante Unordnung groß,
504 Hangel-Balancieranlage Waldenau-gerade,
504.01 Hangel-Balancieranlage Waldenau-geknickt,
504.1 Balancieranlage HH-Horn, 505 Balancieranlage Ostermannsweg,
506 Wald-Balancieranlage Haseldorf, 507 Balancieranlage Wald,
508 Balancieranlage Junikäfer, 509 Krokodil,
510 Balancier-Hangelanlage Quellental, 511 Balancierkreis,
513 Balancier-ZickZacksteg, 514 Hüpfpoller,
516 Balancier-Hangelanlage Steinwerder, 519 Pompeselgang,
520 Balancierstelze, 522 Balancier-Hangelrunde Falkenstein,
525 Maritime Kaianlage, 526 Balancierstrecke, 540 Slack-Line
1209 Schlangen in Wildwiese, 1310 Seilparcours Casa Italia

Besendahl
NATURNAHE SPIELGERÄTE
HOLZ KONSTRUKTIV

3 - 14 Jahre

Höchste Fallhöhe ca. 50/60 cm

Rasen, Holz Hackschnitzel, Sand, Kies, Synth.

Schwerstes Element 80 kg

2 AK ca. 3,0 Std. + Technik ohne Erdarbeiten

13 Stk. **L** 40 x **B** 40 x 50 **T** cm

ca. 0,4 cbm

33,81 m²

8 Elemente

Entladung, Fördergerät mit Palettengabel

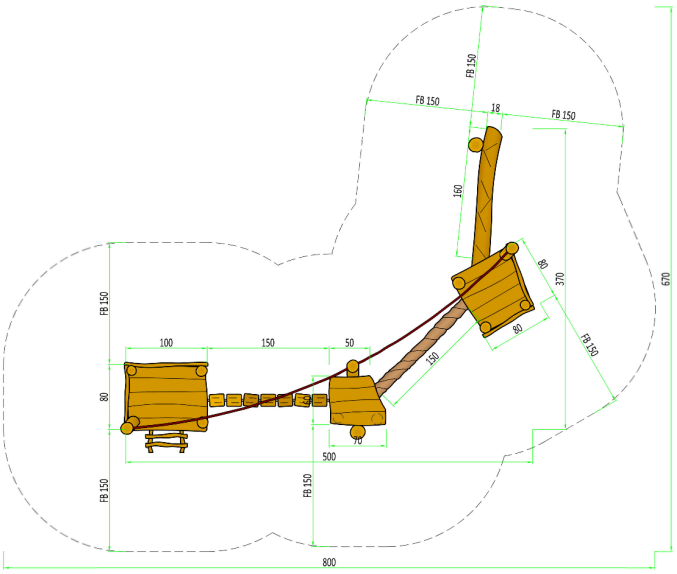

Foto, Ausführung und Farbgestaltung als Leitmotiv. Stand: 2021

Besendahl Naturnahe Spielgeräte GmbH & Co. KG
Blankeneser Bahnhofstraße 60 · 22587 Hamburg · T +49 (0)40 986 77 574 · info@besendahl.com · www.besendahl.com

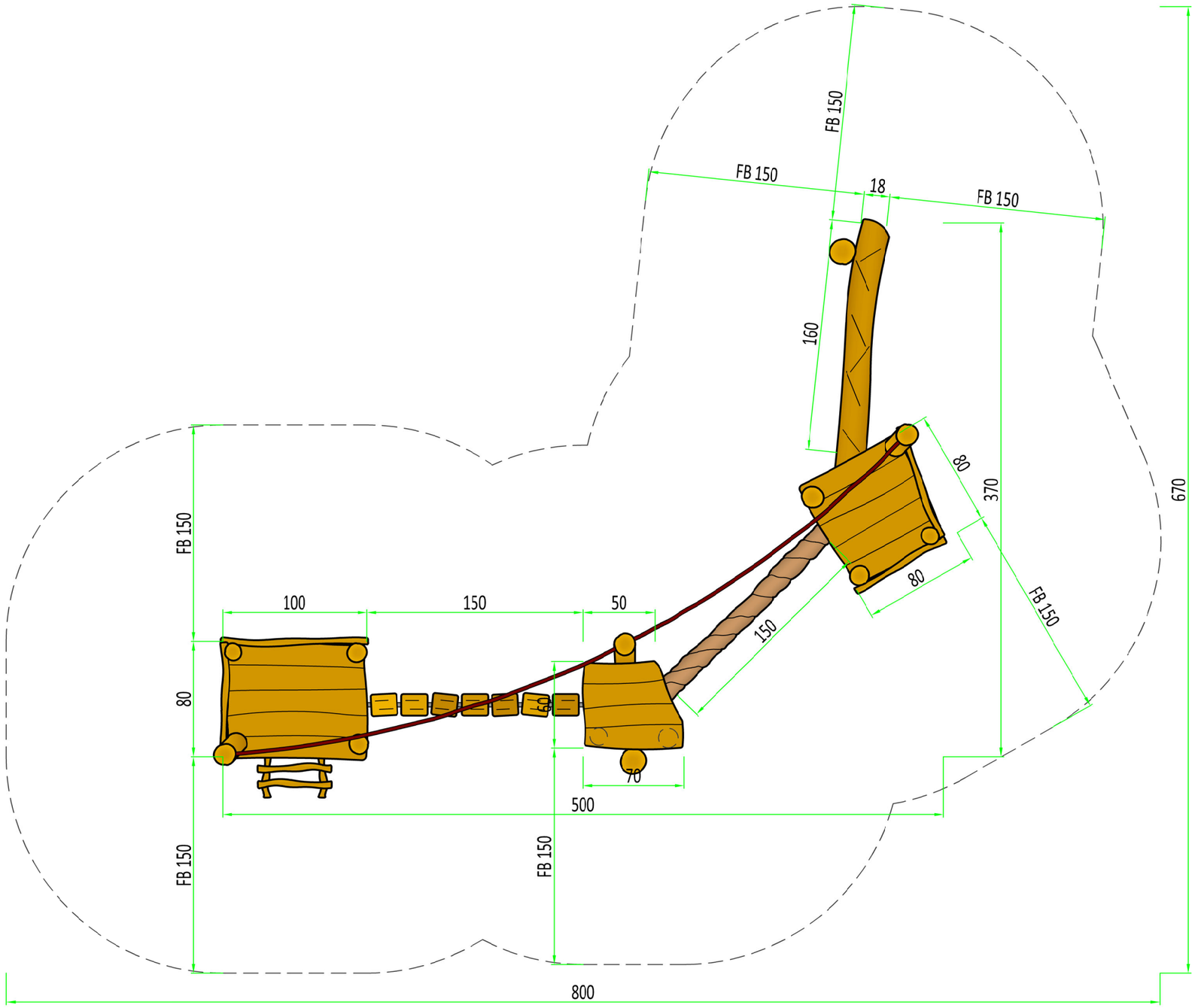

Besendahl
NATURNAHE SPIELGERÄTE
HOLZ KONSTRUKTIV

Wald-Balancieranlage Haseldorf

Maßstab: 1:32
Papierformat: DIN A3
Maßeinheit: Zentimeter
Maße bauartbedingt gerundet

Fallbereich (FB):
Fläche = 33,81 m²

Fallschutz:
Rasen
alternativ:
Hackschnitzel, Rindenmulch, Sand, Kies, Synthetisches Fallschutzmaterial

Besendahl
Naturnahe Spielgeräte
GmbH & Co. KG
Blankeneser Bahnhofstraße 60
22587 Hamburg
T +49 (0)40 986 77 574
info@besendahl.com
www.besendahl.com