904 Wasserrinne *Gabelform*

Besendahl
NATURNAHE SPIELGERÄTE
HOLZ KONSTRUKTIV

- Robinie entsplintet/geschliffen ø ca. 16/18 cm
- Länge ca. 200-300 cm
- Höhe gesamt - nach Anforderung - über Spielfläche
- gefräste Muldenrinne (ggf. mit Abfluss und Stopfen)
- Lasur farblos über Alles
- 1-3 Pfosten - nach Anforderung
- INFO das notwendige Gefälle ist zu berücksichtigen

Material:

- Robinie entsplintet/geschliffen ø ca. 18/20 cm
- gefräste Muldenrinne ca. T 5/7 cm x B 8 cm (ggf. mit Abfluss und Stopfen)
- 1-3 Pfosten - nach Anforderung ø ca. 12/14 cm

Alternativ-Produkte:

900 Matschmulde, 901 Matschtrog, 901.1 Matschkasten mit Edelstahlwanne, 902 Wasserrine gefräst, 903 Wasserrinne Kastenform, 904 Gabel-Wasserrinne, 905 Matschkasten, 906 Wasseradertisch, 907 Pumpenpodest, 908 Wasserlauf Lühe, 909 Matschküche Backschaft, 920 WasserMatschanlage Alster

1 - 6 Jahre

Höchste Fallhöhe - individuell nach Aufbau

Rasen, Holz Hackschnitzel, Sand, Kies, Synth.

Schwerstes Element 190 kg

2 AK ca. 1,5 Std. + Technik, ohne Erdarbeiten

2 Stk. **L** 30 x **B** 30 x **T** 50 cm

ca. 0,01 cbm Beton

15,35 m²

1 Element

Entladung, Fördergerät mit Palettengabel (Manuell)

Foto, Ausführung und Farbgestaltung als Leitmotiv. Stand: 2021

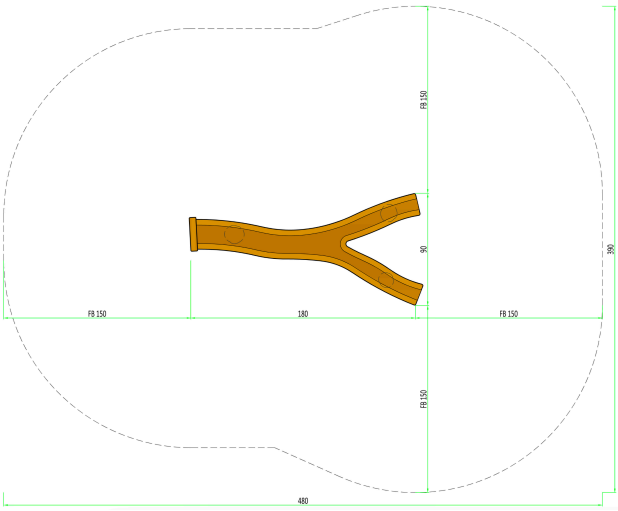

Besendahl Naturnahe Spielgeräte GmbH & Co. KG
Blankeneser Bahnhofstraße 60 · 22587 Hamburg · T +49 (0)40 986 77 574 · info@besendahl.com · www.besendahl.com

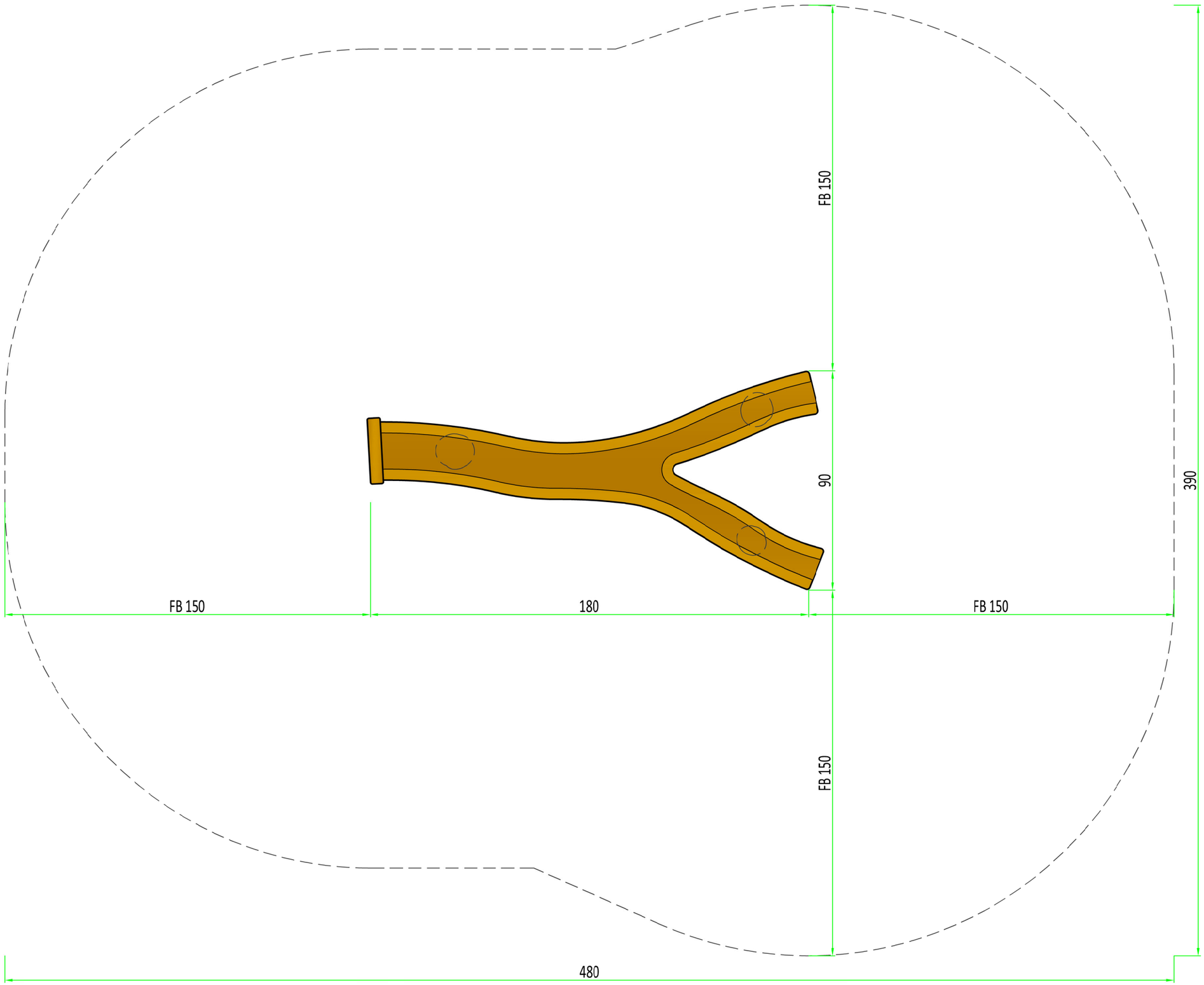

Besendahl
NATURNAHE SPIELGERÄTE
HOLZ KONSTRUKTIV

Gabel-Wasserrinne

Maßstab: 1:16
Papierformat: DIN A3
Maßeinheit: Zentimeter
Maße bauartbedingt gerundet

Fallbereich (FB):
Fläche = 15,35 m²

Fallschutz:
Rasen
alternativ:
Hackschnitzel, Rindenmulch, Sand, Kies, Synthetisches Fallschutzmaterial

Besendahl
Naturnahe Spielgeräte
GmbH & Co. KG
Blankeneser Bahnhofstraße 60
22587 Hamburg
T +49 (0)40 986 77 574
info@besendahl.com
www.besendahl.com